PŁYTA ŻELBETOWA POZ.2.2.

wykonać 1 szt., dł. ok. 275cm

PŁYTA ŻELBETOWA POZ.3.3.

wykonać 1 szt., dł. ok. 275cm

Poz.	Stal # A-IIIN	Długość (cm)	Liczba: w elemencie	Liczba: elementów	Liczba: ogółem	Długość łączna (m) A-IIIN # 8
1	8	150	38	2	76	114,00
2	8	295	16	2	32	94,40
Długość wg średnic (m)						208,40
Masa 1 m pręta (kg/m)						0,40
Masa łączna wg średnic (kg)						82,32
Masa łączna wg gatunku stali (kg)						82,32
Ogółem (kg)						82,32

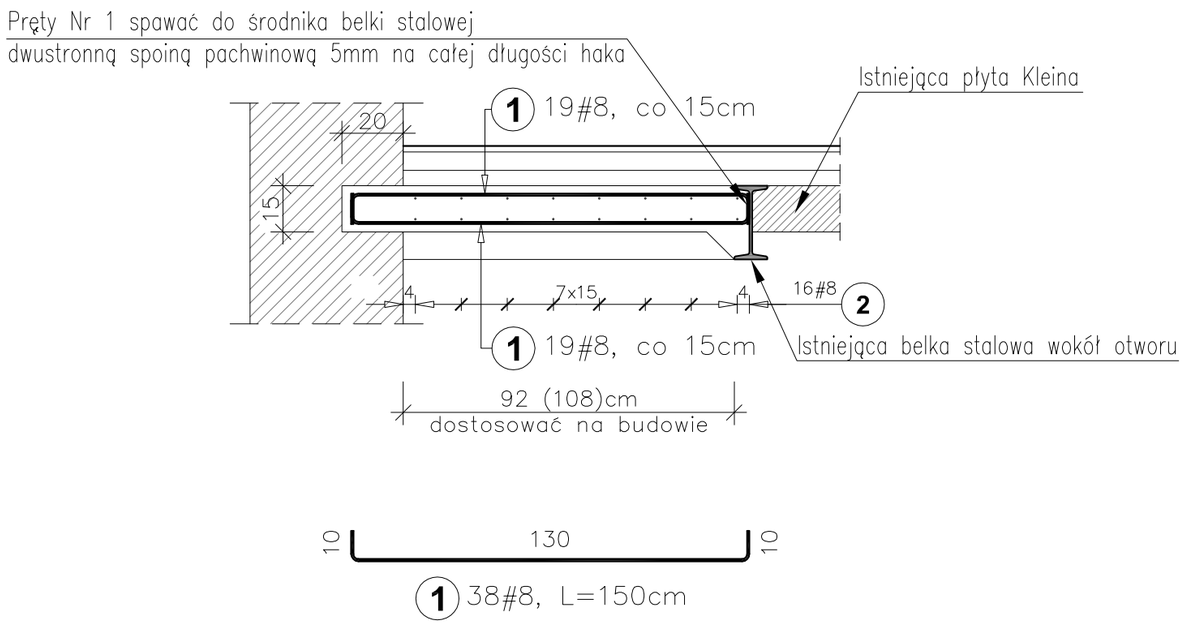

Beton: C25/30
Stal: A-IIIN (#8)
Otulina: 2,5cm

Niniejsze opracowanie chronione jest prawem auorskim (Ustawa z dnia 4 lutego 1994 Dz. U. z 2000 r. Nr 80, poz. 904) , Nie może być kopiowane, ani udostępniane bez zgody projektantów.

GOLDMAN & WHITE LINE ARCHITECTS
spółka z ograniczoną odpowiedzialnością spółka komandytowa
61-564 Poznań, ul. Górna Wilda 68/21, tel. 608323512 arkadiusz.szczerek@gmail.com

OBIEKT:	Adaptacja istniejącego budynku internatu na budynek mieszkalny wielorodzinny na działce nr 89/8 położonej w obrębie ewid. Brzezie, gmina Brześć Kujawski
INWESTOR:	Powiat Włocławski ul. Cyganka 28 87-800 Włocławek
BRANŻA :	KONSTRUKCJA
RODZAJ OPRACOWANIA :	PROJEKT BUDOWLANO - WYKONAWCZY
PRZEDMIOT:	PŁYTY ŻELBETOWE POZ.2.2. i POZ.3.3.

ZESPÓŁ PROJEKTOWY:	PODPIS
Projektant: mgr inż. Jacek Mazur, upr. nr WKP/0036/POOK/05 do projektowania bez ograniczeń w specjalności konstrukcyjnej	
Sprawdzający: inż. Daniel Dudziński, upr. nr WKP/0180/PWOK/05 do projektowania bez ograniczeń w specjalności konstrukcyjnej	
DATA: 21 września 2015r.	K-6
SKALA: 1: 20	